7781

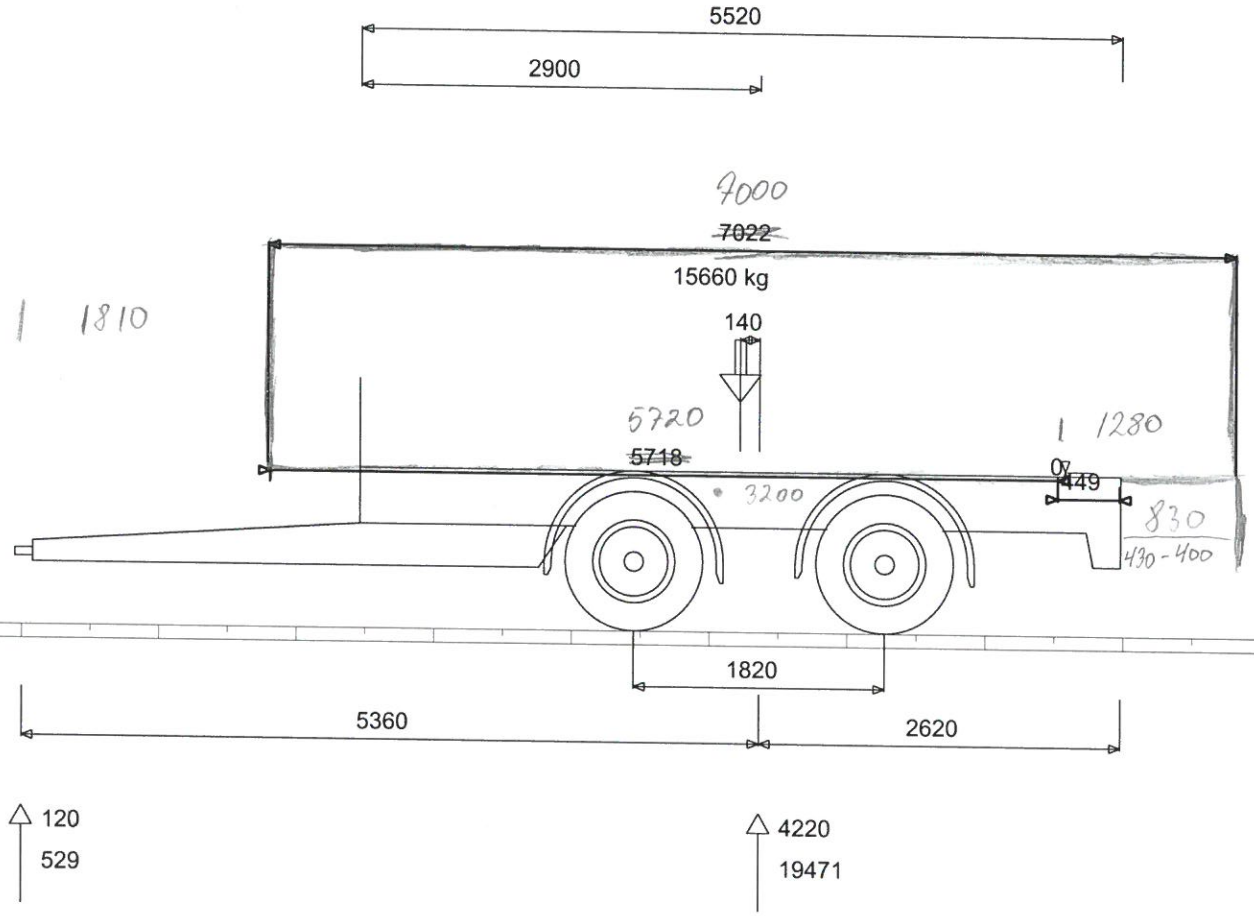

KLC Montage Aps Platinvej 53 6000 Kolding

13-01-2010 11:21 : Calculation Modified Date 13-01-2010

TrailerWIN 2008-01

HMF DAPA	PRODUKT: Målskitse	TEGNING: 26559-01	Rev. 1
	EMNE: Kærre med wirehejs Ordre nr. 5402553	DATO: 25-02-2005	
		SIGN: KCL	

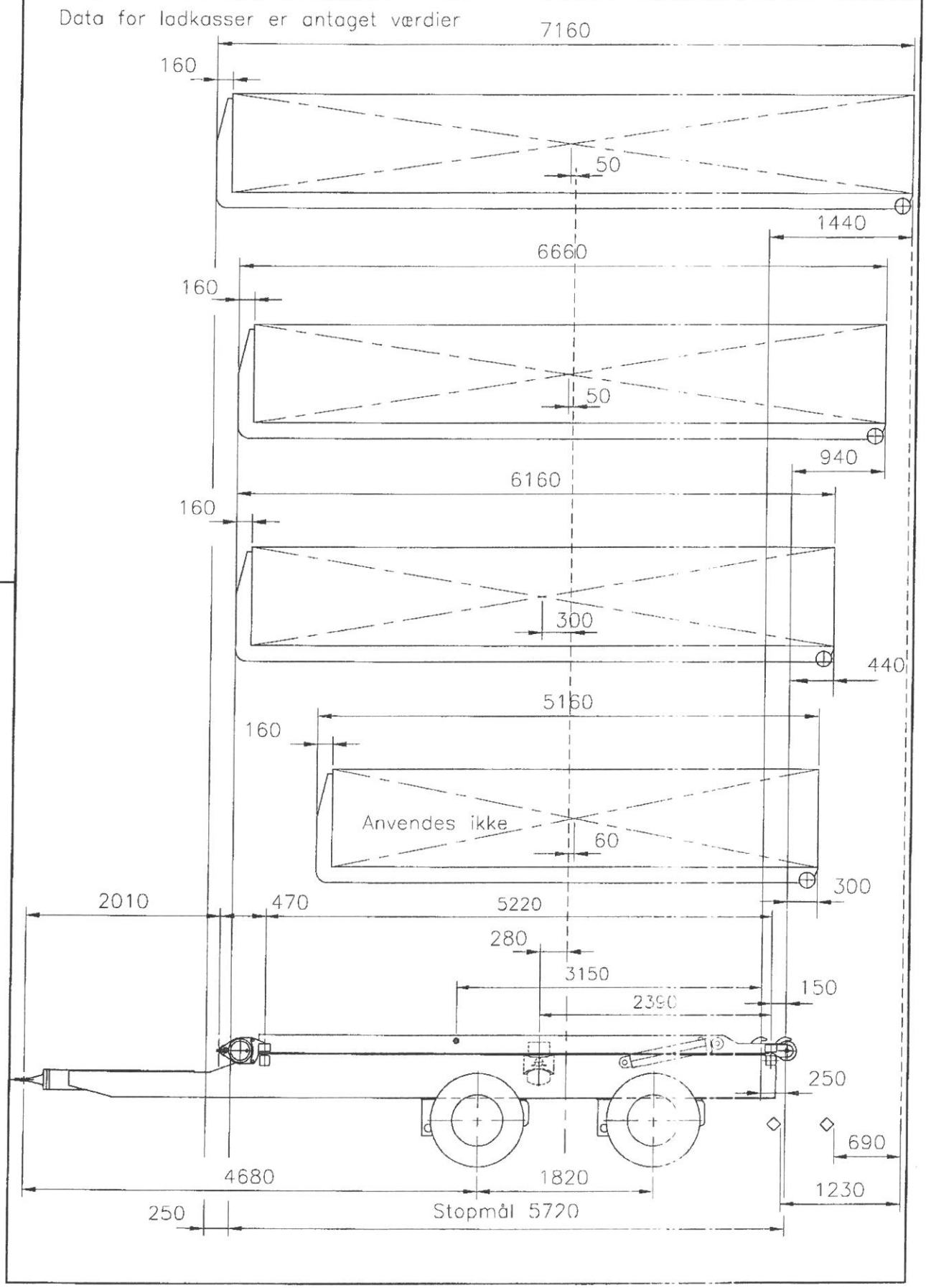

Att: LARS

HMF DAPA	PRODUKT: Målskitse	TEGNING: 26559-01	Rev. 1
	EMNE: Kørre med wirehejs	DATO: 25-02-2005	
	Ordre nr. 5402553	SIGN: KCL	

Data for ladkasser er antaget værdier

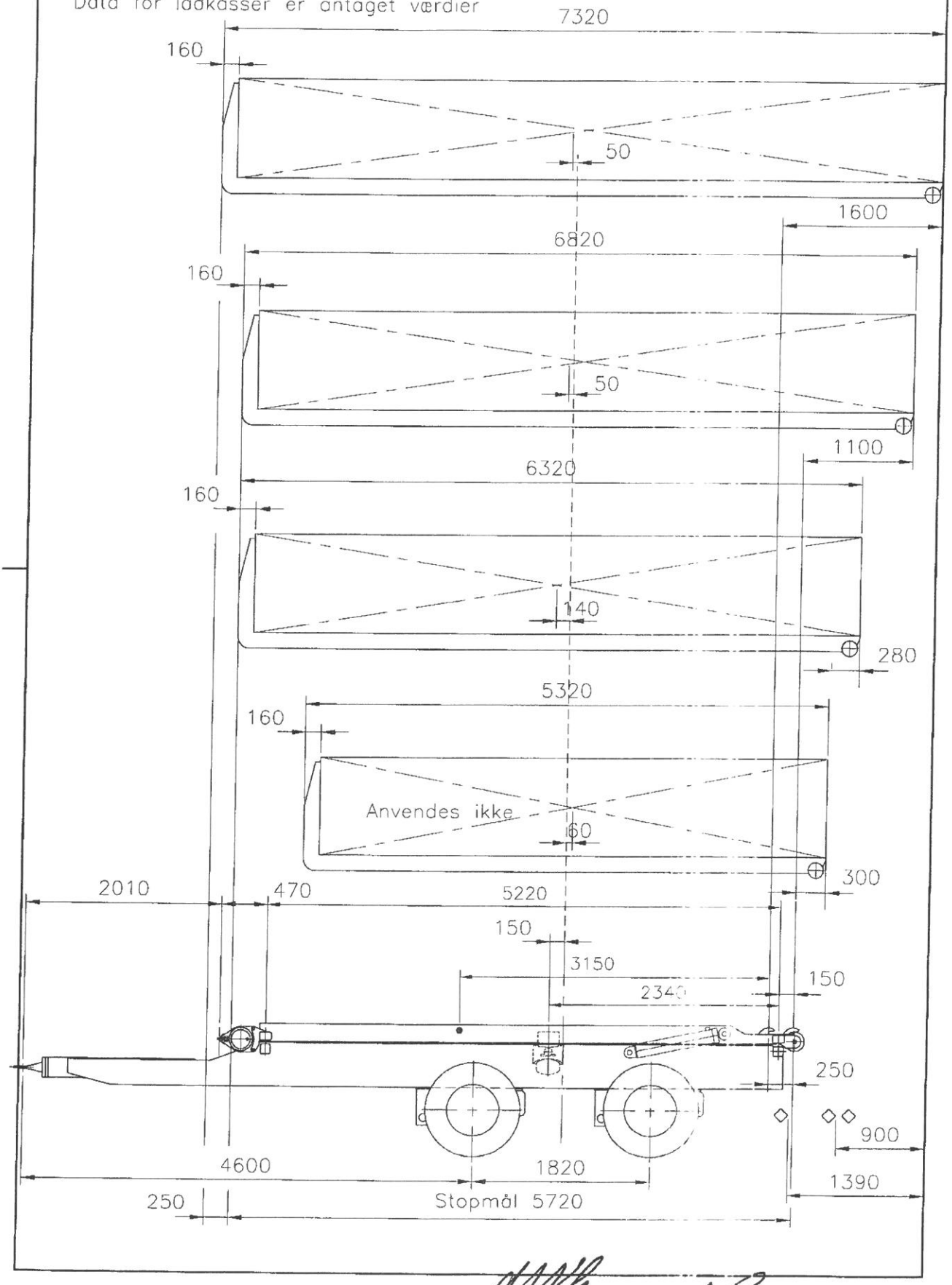
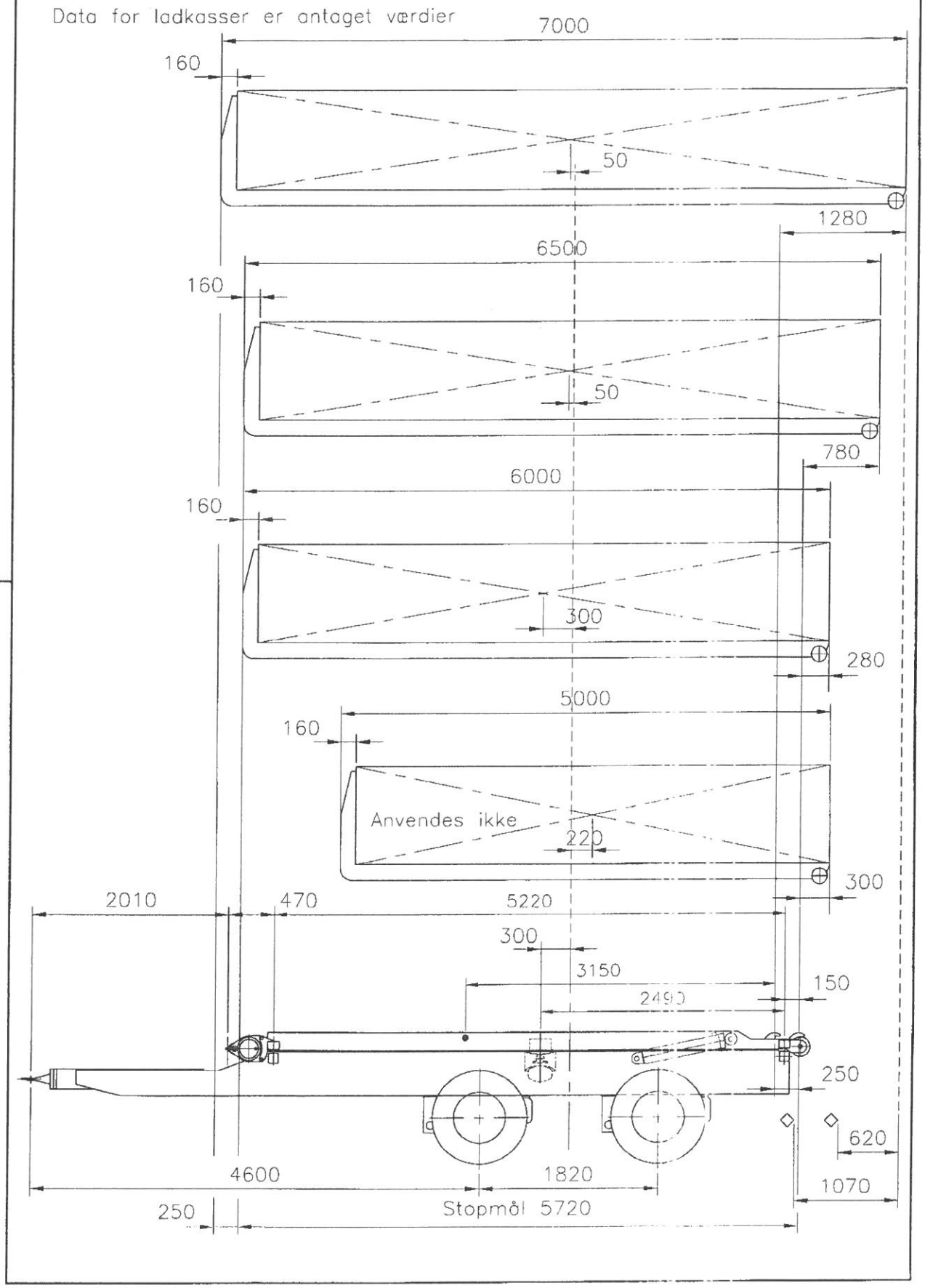
HMF DAPA	PRODUKT: Målskitse	TEGN NR: 26559-01	Rev. 1
	EMNE: Kørre med wirehejs Ordre nr. 5402553	DATO: 25-02-2005	
		SIGN: KCL